项目#

型号#

名称#

SIS #

# 餐具洗涤
# 单喷淋通道式洗碗机，200筐/小时，电加热60Hz(220-240V)

| | |
|---|---|
| 520426 (ESR20EL3) | 单喷淋通道式洗碗机，200筐/小时，电加热，左＞右，220-240V/60HZ/3N (APAC & LA) |
| 520427 (ESR20ER3) | 单喷淋通道式洗碗机，200筐/小时，电加热，右＞左，220-240V/60HZ/3N (APAC & LA) |

## 产品概述

产品概述

本机为单喷淋通道式洗碗机。操作方向为左进右出或右进左出。内置稳压阀稳定进水压力，达到最佳卫生效果。强劲的主洗泵以及特别设计的清洗臂确保清洗力度。主洗温度为55-65℃。漂洗温度为80-90℃。最大洗涤量为200筐/小时，较低漂洗耗水量，每筐仅需1.5升。采用双层门设计，降低噪音并减少热量损失。

## 主要特性

- 支脚高度可调节，方便快速清理机器底部
- 操作面板界面友好，操作简单
- 所有内部：洗涤臂和漂洗臂，水箱过滤网，挡水帘都可以很轻松地拆装和清洗。
- 进口方向为左进右出或右进左出，现场也可以调整方向。
- 最大洗涤量为200筐/小时
- 可以在正面和顶部进行快速维护和保养。

## 结构

- 所有主要部件均采用重型防腐蚀304不锈钢制造：外部前面板、侧板和内部腔室、清洗和漂洗臂、门和篮筐传动系统。
- 本机采用模块化设计理念，方便现场添加烘干机模块。
- 整机结构采用重型不锈钢，坚固牢靠，持久耐用。
- IPX4防水认证
- 双层门设计，降低噪音，减少热量散失。

## 可持续发展

- 主洗和漂洗区域均配备自动启停开关，当篮筐通过时才启动洗涤工作。最大化节省了水，电，洗涤剂和催干剂的消耗。
- 带稳压阀的漂洗技术，确保漂洗耗水仅需1.5升/篮筐，因此无论进水压力如何，都可以确保较低的电、水、洗涤剂和催干剂的消耗。
- 内置稳压阀，无论进水压力如何，都能确保整个清洗周期的压力恒定。

## 可选配件

- 通道式中型烘干机，电加热，570MM，4.5KW，220-240V/ 60HZ/3 PNC 888002 ❑

审核:

# 餐具洗涤
# 单喷淋通道式洗碗机，200筐/小时，电加热60Hz（220-240V）

前视

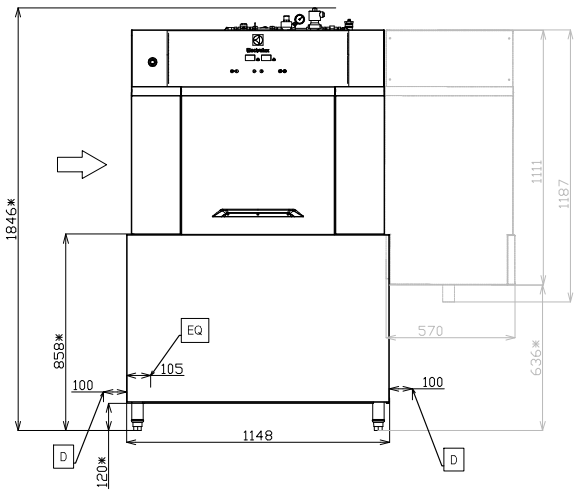


侧视

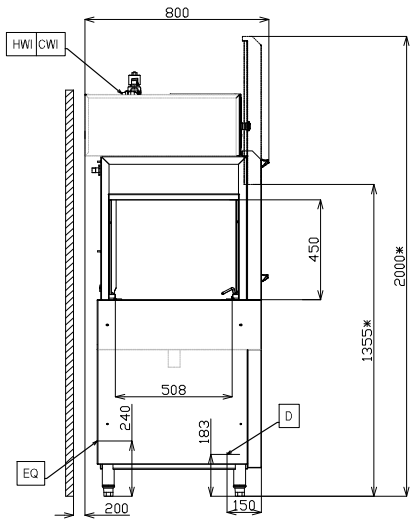


CWI = 冷水入口
D = 排水
EI = 接电
EO = 电源
EQ = 等电位螺丝
ES = 電信號輸入/輸出
HWI = 热水入口
U = USB端口

俯视

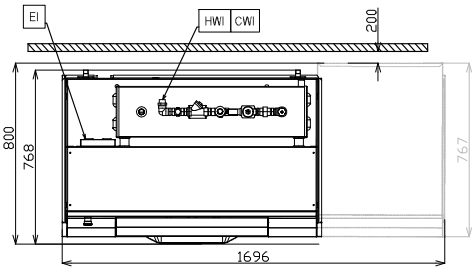


前视

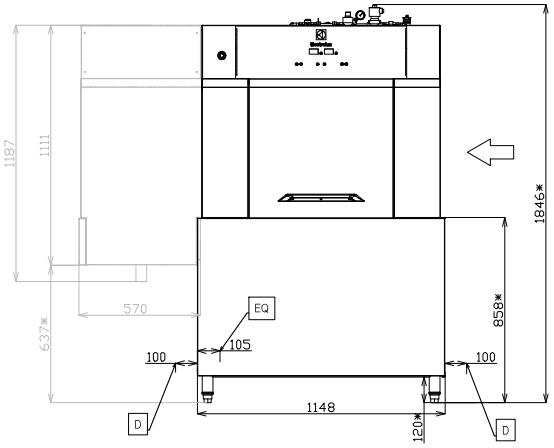


侧视

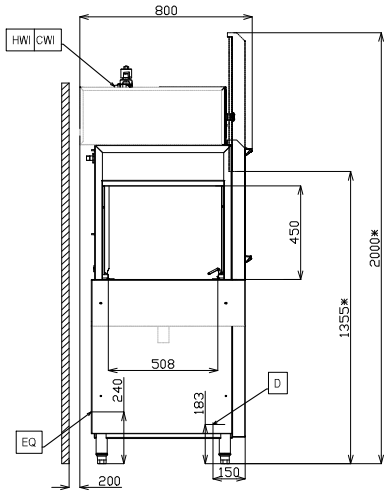


CWI = 冷水入口
D = 排水
EI = 接电
EO = 电源
EQ = 等电位螺丝
ES = 電信號輸入/輸出
HWI = 热水入口
U = USB端口

俯视

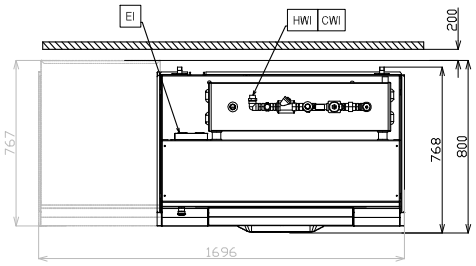





公司保留对产品更改的权利而无需预先知会.所有资料以印制时为准



2024.10.08

## 电源

| | |
|---|---|
| 电源规格： | |
| 520426 (ESR20EL3) | 220-240 V/3 ph/60 Hz |
| 520427 (ESR20ER3) | 220-240 V/3 ph/60 Hz |
| 预置装机功率：* | 50.5 kW |
| 第1个主洗水箱功率： | 12 kW |
| 第1个主洗水泵功率： | 1.9 kW |
| 加热包功率： | 36 kW |

## 水

| | |
|---|---|
| 水泵流量 | 500 l/min |
| 进水管管径 | ISO 3/4″ G |
| 排水管管径： | 2″ |
| 进水管压力： | 1-6 bar |
| 主洗区的进热水温度: | 10 - 60° C |
| 进水硬度: | 0 ° fH / 0° dH |
| 第1个主洗缸容量： | 90 l |
| 最大漂洗耗水量（升/小时） | 300 l/h |

## 主要信息

| | |
|---|---|
| 喷淋温度： | 80-90 ° C |
| 每小时洗涤量（高速洗涤） | 200篮/3600碟 |
| 第1个主洗温度： | |
| 外部尺寸(宽)： | 1148 mm |
| 外部尺寸(深)： | 800 mm |
| 外部尺寸(高)： | 1846 mm |
| 开门时的高度： | 2000 mm |
| 装载区进口尺寸(宽度)： | 508 mm |
| 装载区进口尺寸(高度)： | 450 mm |
| 净重： | 258 kg |
| 运输重量： | 342.5 kg |
| 运输高度： | 2010 mm |
| 运输宽度： | 850 mm |
| 运输深度： | 1460 mm |
| 运输体积： | 2.49 m³ |

## 排气要求:

| | |
|---|---|
| 排气量： | 170 m³/h |
| 排汽温度： | 45 ° C |
| 排汽湿度： | 100% |

## 性能指标（EN17032 - 欧盟委员会法规2015/1095）

温度越高，预热时间越快。建议进水温度为50 ℃。

## 可持续发展

最大漂洗耗水量（升/筐）



公司保留对产品更改的权利而无需预先知会.所有资料以印制时为准